A1

SURFACE ROUGHNESS	RATINGS (μ)	UNDER 0.8	UNDER 6.3	UNDER 25	UNDER 100	NOT MACHINED SURFACE
		▽▽▽▽	▽▽▽	▽▽	▽	～

PREVIOUS DRAWING
U1−1E149

REVISIONS

NO.	UC NO.	DESCRIPTION	DATE	ZONE	APPROVED	CHECKED	DRAWN
A	UC11257	符号O4図番変更した。	2016.12.26	G−5	樺	今中	飯園
B	UC11528	図面枠走し替えた。 記載寸法を整理した。	2016.7.2	全面	青田	木下 吉川	甘利
C[8]	UC11659	台板据付寸法を変更した。	2018.8.29		木下	吉川	甘利

○方式変更管理書
No. UC10542

鋳物台板用

01,02

A−A (1:12)

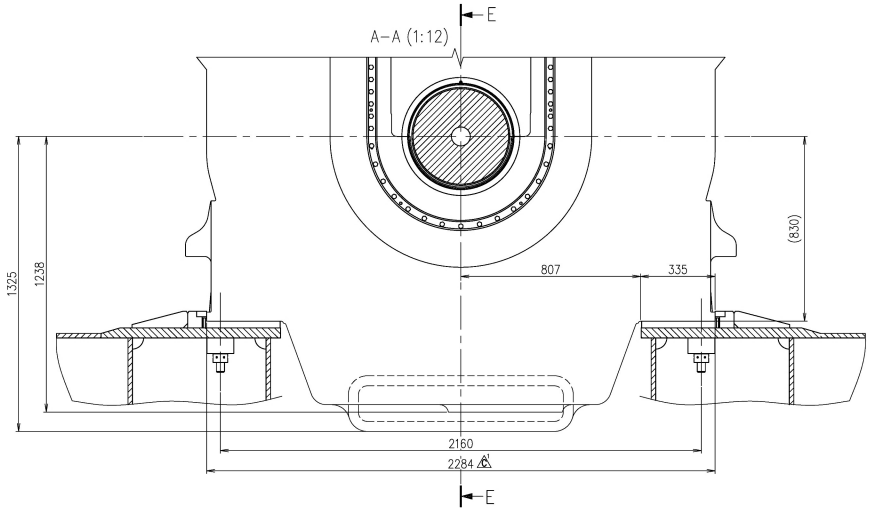

Engine type	X : Applied
6UEC33LSE−C2	X
6UEC35LSE−Eco−B2	X
6UEC35LSE−Eco−C1	X
6UEC35LSE−B2	X
6UEC35LSE−C1	X

U1−1E379−01	6 Cyl	Execution with side stoppers welded type サイドストッパ溶接タイプ
U1−1E379−02	6 Cyl	Execution with side stoppers flame−cut type サイドストッパフレームカットタイプ

Driving end side
出力軸端側

Free end side
自由端側

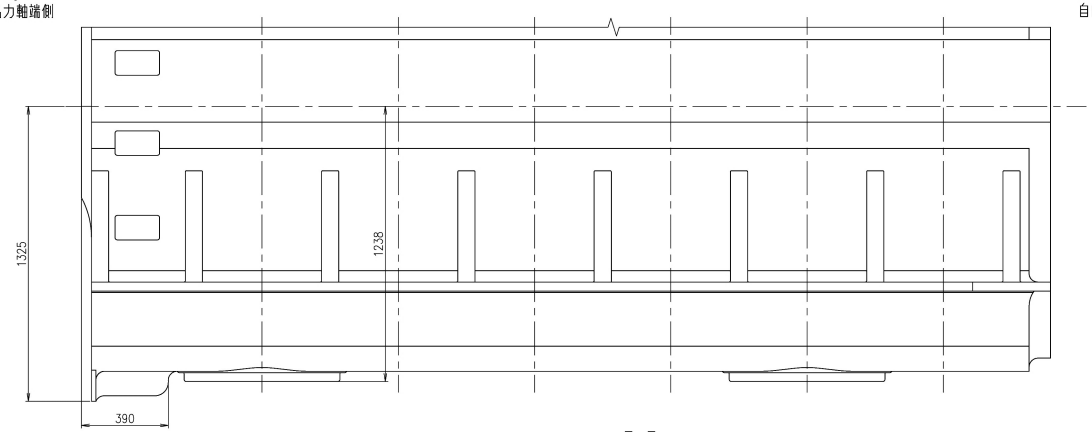

E−E

See drawing 2/3,3/3

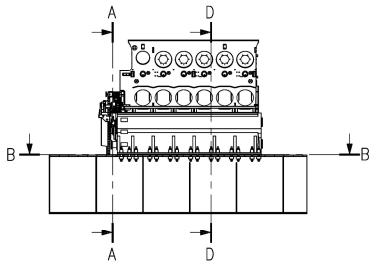

		PART NO.	MARK	DESCRIPTION	MATERIALS	TEST P.	1−PIECE WEIGHT (kg)	REMARKS
1	1	U1−1E216−00	12	FITTING INSTRUCTIONS 組立要領図				
3	−	U1−1E213−00	11	ENGINE SIDE STOPPER サイドストッパ組立			180.0	Supplied by shipyard 造船所支給
−	3	U1−1E208−00	10	ENGINE SIDE STOPPER サイドストッパ組立			113.7	Supplied by shipyard 造船所支給
30	30	U1−1E207−01	09	PLUG プラグ	Rubber750		0.03	Supplied by shipyard 造船所支給
1	1	U1−1E205−01	08	SEALING PIECE シーリングピース			0.001	Supplied by shipyard 造船所支給
30	30	U1−1E204−01	07	SPHERICAL ROUND NUT 丸ナット M36	34CrMo4 SCM435Q		25.5	Supplied by shipyard 造船所支給
30	30	U1−1E357−01	06	BUSH ブッシュ	34CrMo4 SCM435Q		42.0	Supplied by shipyard 造船所支給
30	30	U1−1E202−01	05	CONICAL SOCKET コニカルソケット	34CrMo4 SCM435Q		165.0	Supplied by shipyard 造船所支給
30	30	U1−1E389−01	04	ELASTIC BOLT 台板据付ボルト M36	34CrMo4 SCM435Q		93.0	Supplied by shipyard 造船所支給
30	30	U6−7E052−04	03	ROUND NUT 丸ナット M36	42CrMo4 SCM440Q		10.8	Supplied by shipyard 造船所支給
−	1		02	ENGINE SEATING/FOUNDATION 台板据付要領図			450	
1	−		01	ENGINE SEATING/FOUNDATION 台板据付要領図			517	

COMMON VARIATION OF TOLERANCE (MACHINING) (M.M)	RATINGS OF NOMINAL DIMENSION	OVER 0.5 TO 6	OVER 6 TO 30	OVER 30 TO 120	OVER 120 TO 400	OVER 400 TO 1000	OVER 1000TO 2000	OVER 2000TO 4000	OVER 4000TO 8000	OVER 8000TO 16000
	TOLERANCE	±0.1	±0.2	±0.3	±0.5	±0.8	±1.2	±2.0	±2.0	±2.5

THIS DRAWING IS THE PROPERTY OF JAPAN ENGINE CORPORATION. AND SHALL NOT BE REPRODUCED, NOT BE USED TO FURNISH ANY INFORMATION FOR MAKING DRAWINGS OR APPARATUS EXCEPT FOR THE CASE WHERE JAPAN ENGINE CORPORATION AGREES WITH WRITTEN MATERIALS.

ACAD

JAPAN ENGINE CORPORATION

APPROVED 江戸	APPROVED
今中	
CHECKED 飯園	CHECKED
DRAWN	DRAWN

6UEC33/35LSE/−Eco
ENGINE SEATING/FOUNDATION
台板据付要領図

1/3
52−11

1st ANGLE PROJECTION

DATE DRAWN	2016−07−08
SCALE	1:12,1:80

DRAWING NO. U1−1E379 REV.NO. C

Weld shall comply with JIS (Japan Industrial Standards).
Material shall comply with JIS unless otherwise specified.

JAPAN ENGINE CORPORATION

出図先
品証
調達
組立
機械
生計
控
計

A1

SURFACE TOLERANCES	RATINGS (μ)	UNDER 6.3	UNDER 25	UNDER 100	JAPANESE GRIND. SURFACE
	▽▽▽▽	▽▽▽	▽▽	▽	～

PREVIOUS DRAWING U1−1E149

REVISIONS

NO.	UC NO.	DESCRIPTION	DATE	ZONE	APP-PROVED	CHECK-ED	DRAWN
A	UC11257	本図に変更無し	2016.12.26	G−5	岸	今中	飯園
B	UC11528	図面枠差し替え 記載寸法を整理した。	2016.7.2	全面	青田	木下 吉川	甘利
C[8]	UC11659	台板据付寸法を変更した。	2018.8.29		木下	吉川	甘利

C方式変更管理書 No. UC10542

鋳物台板用

B−B CHOCKING AND DRILLING PLAN FOR FOUNDATION BOLTS
チェックライナ、据付ボルト用穴開け図

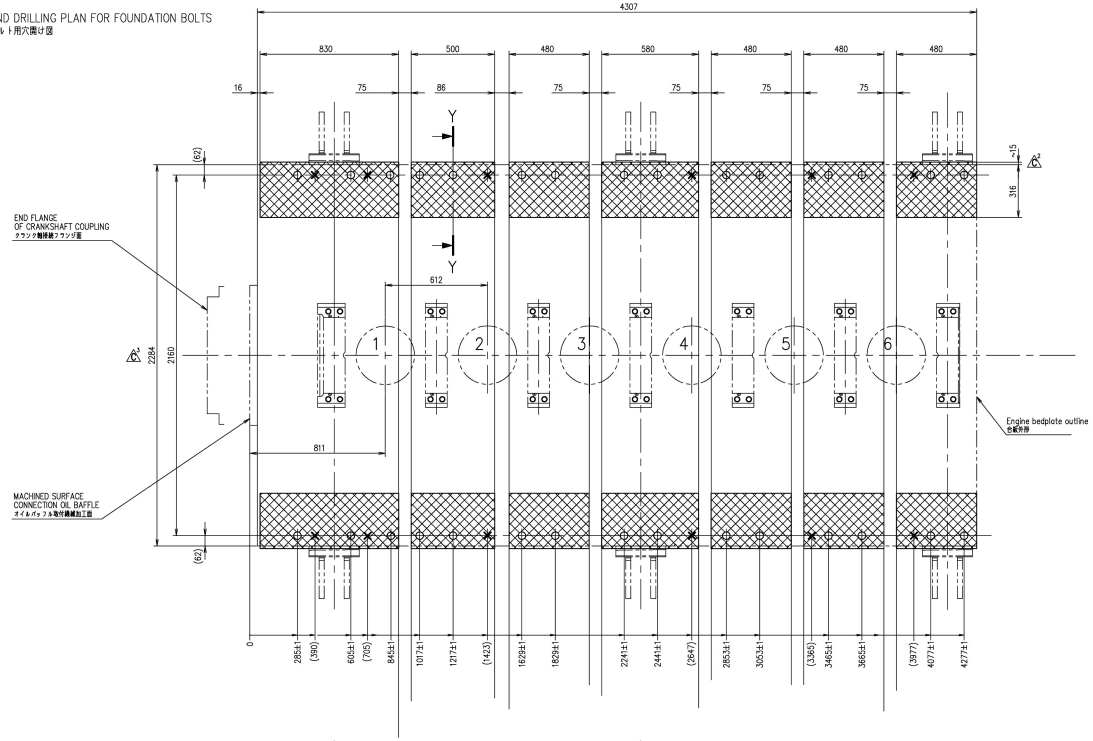

B−B ENGINE SIDE STOPPER ARRANGEMENT WITH FLAME−CUT OR WELD TYPE
鋳鉄サイドストッパ配置図(フレームカット及び溶接タイプ)

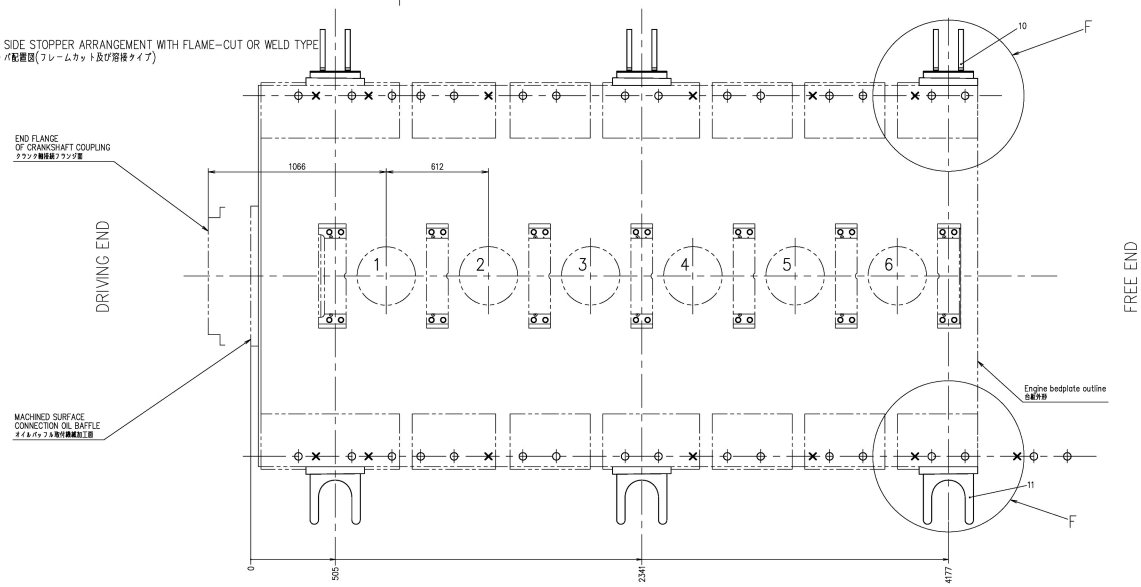

備考:

*1) エポキシレジンチョックの最大許容平均面圧については所定の船級規則に従うよう造船所にて決定のこと

*2) ✕印はジャッキボルト位置を示す

*3) レジンチョックの標準厚さは25~60mmとすること。
最終的な厚さは造船所にて決定のこと。

Remarks:

*1) The max. permissible mean surface pressure of the epoxy resin chocks is to be determined by the shipyard in accordance with the relevant classification society/rules.

*2) with ✕ marked positions represent jacking screws.

*3) Referring to a standardized chock thickness of 25 up to 60mm.
Final chock thickness to be determined by shipyard.

Y−Y 1:8
Hole for elastic bolt in foundation
据付ボルト用穴

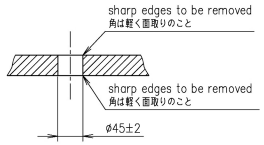

View F 1:8

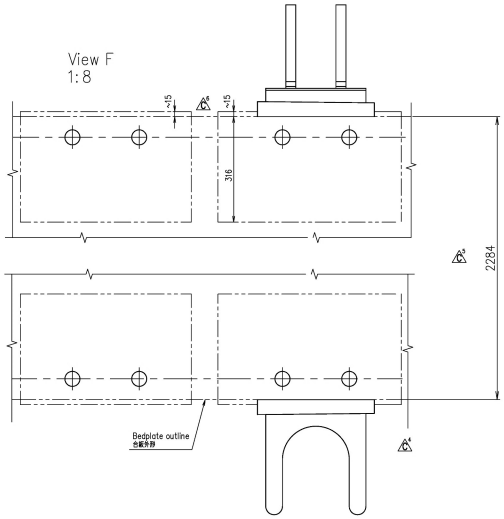

See drawing 1/3/3/3

COMMON VARI-ATION OF TOLERANCE (MACHINING) (M.M)	RATINGS OF NOMINAL DIMENSION	OVER 0.5 TO 6	OVER 6 TO 30	OVER 30 TO 120	OVER 120 TO 400	OVER 400 TO 1000	OVER 1000TO 2000	OVER 2000TO 4000	OVER 4000TO 8000	OVER 8000TO 16000
	TOLERANCE	±0.1	±0.2	±0.3	±0.5	±0.8	±1.2	±2.0	±2.0	±2.5

THIS DRAWING IS THE PROPERTY OF JAPAN ENGINE CORPORATION AND SHALL NOT BE REPRODUCED, NOT BE USED TO FURNISH ANY INFORMATION FOR MAKING DRAWINGS OR APPARATUS EXCEPT FOR THE CASE WHERE JAPAN ENGINE CORPORATION AGREES WITH WRITTEN MATERIALS.

ACAD

JAPAN ENGINE CORPORATION		6UEC33/35LSE/−Eco	
APPROVED 江戸	APPROVED 今中	ENGINE SEATING/FOUNDATION	
CHECKED 飯園	CHECKED	台板据付要領図	2/3
DRAWN	DRAWN		52−11
1st ANGLE PROJECTION	DATE DRAWN 2016−07−08	DRAWING NO. U1−1E379	REV.NO. C
	SCALE 1:16,1:8,1:4		

Weld shall comply with JIS (Japan Industrial Standards).
Material shall comply with JS unless otherwise specified.

JAPAN ENGINE CORPORATION

出図先 品証 調達 組立 機械 生計 控 計

A1

SURFACE ROUGHNESS	RATINGS (μ)	UNDER 0.8	UNDER 6.3	UNDER 25	UNDER 100	ANY OTHER CHAMFERED SURFACE
		▽▽▽▽	▽▽▽	▽▽	▽	∿

PREVIOUS DRAWING
U1−1E149

REVISIONS

NO.	UC NO.	DESCRIPTION	DATE	ZONE	APP-PROVED	CHECK-ED	DRAWN
A	UC11257	寸法変更した。	2016.12.26	G−5	柳	今中	飯園
B		図面枠差し替えた。 図の表記を見直した。	2016.7.2	全面	青田	木下 古川	甘利
C[B]	UC11659	座板形状を変更した。	2018.8.29		木下	古川	甘利

○方式変更管理書
No. UC10542

鋳物台板用

D−D

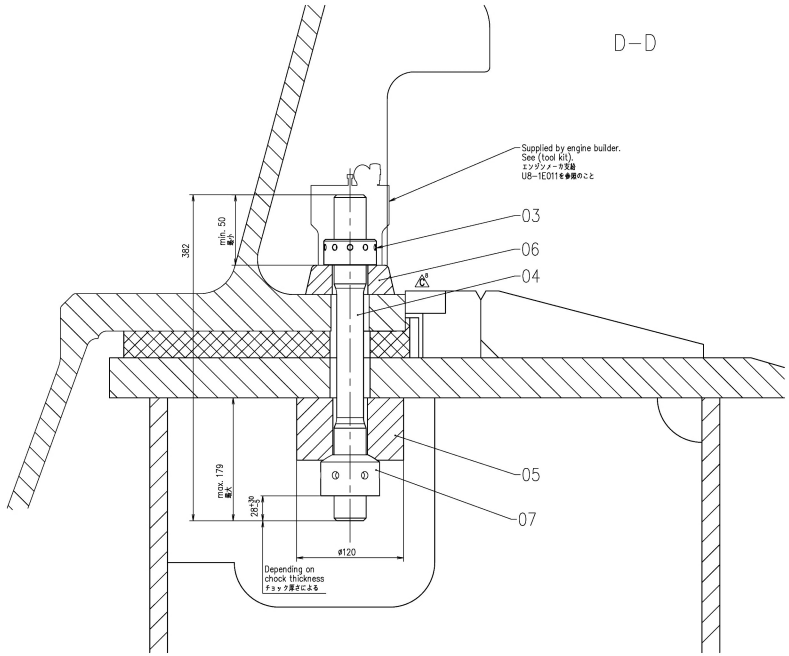

D−D

Arrangement before pouring
the epoxy resin chock
エポキシレジンチョック注入前の配置

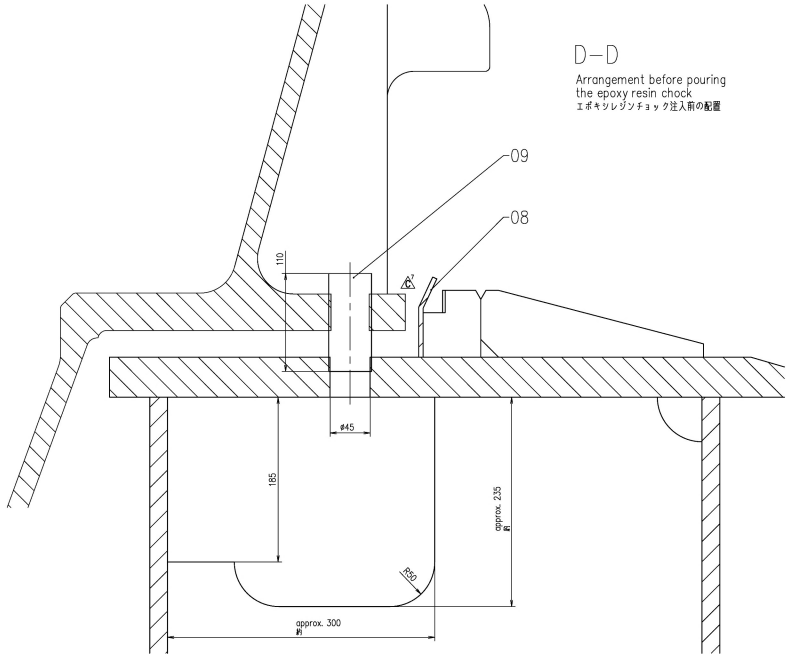

See drawing 1/3,2/3

COMMON VARI-ATION OF TOLERANCE (MACHINING) (M.M)	RATINGS OF NOMINAL DIMENSION	OVER 0.5 TO 6	OVER 6 TO 30	OVER 30 TO 120	OVER 120 TO 400	OVER 400 TO 1000	OVER 1000TO 2000	OVER 2000TO 4000	OVER 4000TO 8000	OVER 8000TO 16000
	TOLERANCE	±0.1	±0.2	±0.3	±0.5	±0.8	±1.2	±2.0	±2.0	±2.5

THIS DRAWING IS THE PROPERTY OF JAPAN ENGINE CORPORATION AND SHALL NOT BE REPRODUCED, NOT BE USED TO FURNISH ANY INFORMATION FOR MAKING DRAWINGS OR APPARATUS EXCEPT FOR THE CASE WHERE JAPAN ENGINE CORPORATION AGREES WITH WRITTEN MATERIALS.

ACAD

JAPAN ENGINE CORPORATION		6UEC33/35LSE/−Eco	
APPROVED 江戸	APPROVED	ENGINE SEATING/FOUNDATION	
CHECKED 今中	CHECKED	台板据付要領図	3/3
DRAWN 飯園	DRAWN		52−11
1st ANGLE PROJECTION	DATE DRAWN 2016−07−08 / SCALE 1:3	DRAWING NO. U1−1E379	REV.NO. C

出図先 品証 調達 組立 機械 生計 設 計

Weld shall comply with JIS (Japan Industrial Standards).
Material shall comply with JIS unless otherwise specified.

JAPAN ENGINE CORPORATION