A1

REVISIONS				
NO.	DESCRIPTION (DATE)	ZONE	AP. PROVED	CHECK-ED
7	D-7,M-1取合い変更。2016-03-22 C方式変更管理番 No.UC10422	B-4 D-4	青田	田中
M	・A-2の取合い位置追加。 ・A-1,A-2,F-1,F-2,S-2,S-3の表記を変更した。 C方式変更管理番 No.UC10853 2017-01-06	全面	江戸	濱西
1	A-2,F-1~2,S-2~3,W-3取合い変更。L-3管材質変更。 C方式変更管理番 No.UC0507 2014-09-04	A-4 C-2,5 D-2	江戸	吉川 田中
4	A-2, H-6, D-1~1~4 の取合い変更。 C方式変更管理番 No.UC10114 2015-05-27	C-2,3 D-2,3,5 F-3,5	青田	濱西
6	C-1,D-5,6,9,W-5,6の取合い変更。 C方式変更管理番 No.UC10219 2015-10-05 満福	全面	青田	濱西
2	取合位置を見直した。A-1,F-1~2,L-3,S-1~3,W-5~6変更。 C方式変更管理番 No.UC9344 2014-05-27	全面	江戸	吉川
3	A-1.C-1,-3,-4.D-6,-8,-9.L-5.S-1.W-1,-2,-5,-6取合い変更。D-3管材変更。 C方式変更管理番 No.UC9413 2014-07-10	全面	江戸 吉川	田中

REVISIONS				
NO.	DESCRIPTION (DATE)	ZONE	AP. PROVED	CHECK-ED
T	T/C配置を見直し、関連取合い変更した。 C方式変更管理番 No.UC9141 2014-02-22	全面	江戸	吉川 田中
1	排気側配置を見直した。 C方式変更管理番 No.UC9147/A 2014-02-25 山崎	B-1 C-4	吉川	郷元
2	排気側配置を見直した。A-3,L-3,M-2 C-2~4,C-1変更。 C方式変更管理番 No.UC9171 2014-03-06	全面	江戸	吉川 田中
5	W-5,W-6管径を変更した。 2013-12-3		江戸	吉川 田中
6	上段給子高さ変更により取合い全面見直し 2014-01-14	全面	江戸	田中
4	L1配管圧力変更、取合い位置変更(高圧表記) H6管サイズ変更。M1,2誤記訂正。上段給子位置変更に伴い関連取合い変更。 C方式変更管理番 No.UC9080 2014-01-21	全面	吉川	田中

DIMENSIONS	RATINGS (a)	UNDER 0.8	UNDER 6.3	UNDER 25	UNDER 100	ANGLE OF DIRED SURFACE
	▽▽▽▽	▽▽▽	▽▽	▽	▽	～

3rd ANGLE PROJECTION

PLAN RECORD

ISO METRIC SCREW THREADS

PREVIOUS DRAWING U7-0K002

前図と引換えのこと

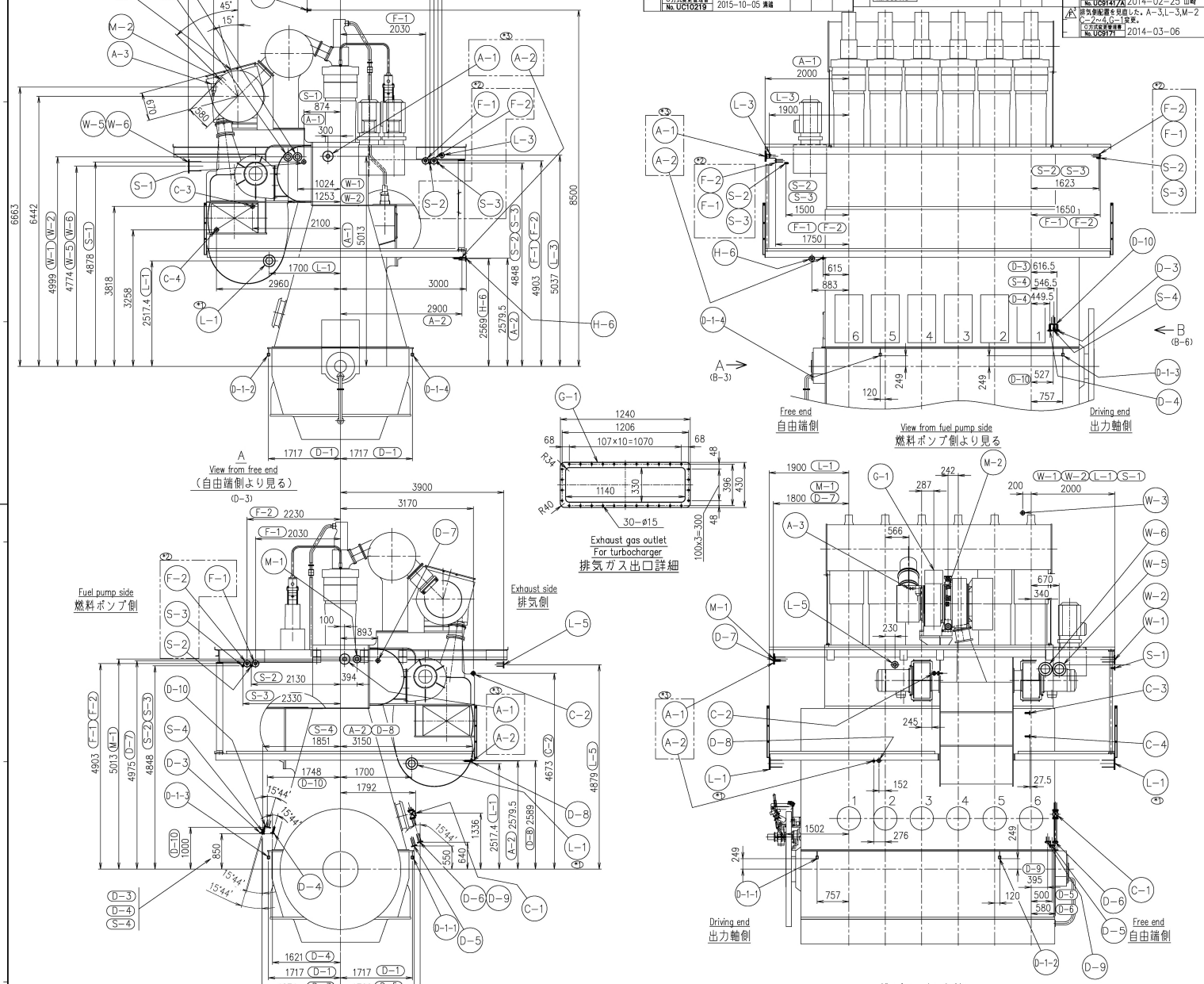

	G-1	排気ガス過給機出口 EXHAUST GAS OUTLET FOR TURBOCHARGER	—	—	図中参照
STEAM	S-4	スチームトレース管スチーム出口 STEAM TRACE PIPE OUTLET	0.98	10A STPG370,Sch40	BITE TYPE JOINT
	S-3	スチームトレース管スチーム入口 STEAM TRACE PIPE INLET	0.98	10A STPG370,Sch40	BITE TYPE JOINT
	S-2	スチームトレース管スチーム入口 STEAM TRACE PIPE INLET	0.98	10A STPG370,Sch40	BITE TYPE JOINT
	S-1	排気トランク消火装置用スチーム入口 STEAM INLET FOR FIRE EXTINGUISHING APPLANCE FOR SCAVENGING AIR TRUNK	0.98	20A STPG370,Sch40	JIS 10K-20A
GENERAL WATER	C-4	空気冷却器海水側洗浄水出口 AIR COOL. SEA WATER SIDE WASHING WATER OUTLET	0.49	20A SGP	JIS 5K-25A
	C-3	空気冷却器海水側洗浄水入口 AIR COOL. SEA WATER SIDE WASHING WATER INLET	0.49	20A SGP	JIS 5K-25A
	C-2	空気冷却器空気側洗浄水入口 AIR COOL. AIR SIDE WASHING WATER INLET	0.98	15A STPG370,Sch40	10K-15A HOSE COUPLING
	C-1	空気冷却器空気側洗浄水出口 AIR COOL. AIR SIDE WASHING WATER OUTLET	—	40A SGP	JIS 5K-40A
MIST	M-2	過給機潤滑油空気抜き管 AIR VENT FOR T/C LUB. OIL	—	65A SGP	T/C 付 フランジ
	M-1	クランク室内ミスト抜き管(自由端) MIST PIPE FOR CRANK CASE (FREE END)	—	80A SGP	JIS 5K-80A
DRAIN	D-10	シリンダ下部ドレン管 PISTON UNDER DRAIN	—	65A SGP	JIS 5K-65A
	D-9	掃気トランク一次室ドレン管 SCAVENGING TRUNK DRAIN (AFTER WATER SEPARATOR)	—	40A SGP	JIS 5K-40A
	D-8	空気冷却器空気抜き及びドレン AIR COOL. AIR VENT DRAIN	—	15A SGP	JIS 5K-15A
	D-7	シリンダ冷却水水落し CYLINDER COOLING FRESH WATER DRAIN	—	25A SGP	JIS 5K-25A
	D-6	空気冷却器水滴分離器ドレン管 AIR COOLER WATER SEPARATOR DRAIN	—	40A SGP	JIS 5K-40A
	D-5	掃気トランク二次室ドレン管 SCAVENGING TRUNK DRAIN	—	65A SGP	JIS 5K-65A
	D-4	ピストン棒パッキン避圧油ドレン STUFFING BOX LEAKAGE OIL DRAIN	—	25A SGP	JIS 5K-25A
	D-3	燃料油ドレン FUEL DRAIN	—	25A SGP	JIS 5K-25A
	D-1-1 ~ D-1-4	台板ドレン DRAIN FOR BEDPLATE	—	10A STPG370,Sch40	BITE TYPE JOINT
FUEL OIL	F-2	燃料油出口(戻り) FUEL OIL OUTLET (FOR RETURN)	1.57	50A STPG370,Sch40	JIS 16K-50A
	F-1	燃料油入口 FUEL OIL INLET	1.57	50A STPG370,Sch40	JIS 16K-50A
HYDRAULIC OIL	H-6	自動逆洗フィルタドレン AUTOMATIC BACK-WASH FILTER DRAIN	—	50A SGP	JIS 5K-50A
LUBRI-CATING OIL	L-5	過給機潤滑油出口 TURBOCHARGER LUB. OIL OUTLET	0.49	65A SGP	JIS 5K-65A
	L-3	シリンダ注油器入口 CYLINDER LUBRICATOR INLET	0.49	32A SGP (Hull Side) 32A STPG370 sch40 (Enginel Side)	JIS 5K-32A
	L-1	ピストン冷却油入口 PISTON COOLING OIL INLET	0.49	150A SGP	JIS 5K-150A
COOLING WATER	W-6	空気冷却器冷却水出口 COOLING WATER FOR AIR COOLER OUTLET	0.49	200A SGP	JIS 5K-200A
	W-5	空気冷却器冷却水入口 COOLING WATER FOR AIR COOLER INLET	0.49	200A SGP	JIS 5K-200A
FRESH WATER	W-3	シリンダ冷却水出口空気抜き AIR VENT FOR CYLINDER COOLING FRESH WATER OUTLET	0.49	20A SGP	JIS 5K-40A
	W-2	シリンダ冷却水出口 CYLINDER COOLING FRESH WATER OUTLET	0.49	100A SGP	JIS 5K-100A
	W-1	シリンダ冷却水入口 CYLINDER COOLING FRESH WATER INLET	0.49	100A SGP	JIS 5K-100A
AIR	A-3	過給機載物柱固体洗浄用空気入口 AIR INLET FOR T/C CLEANING (GAS SIDE)	0.98	15A STPG370,Sch40	10K-15A HOSE COUPLING
	A-2	制御空気入口 CONTROL AIR INLET	0.98	ø15Cu	BITE TYPE JOINT
	A-1	始動空気入口 STARTING AIR INLET	2.94	80A STPG370,Sch40	JIS 30K-80A
SYSTEM	MARKS	NAME	PRESS MPa	PIPE SIZE	CONNECTION

DRAWING NO. U7-0K005 M REV.NO.

DRAWING NO. U7-0K005 M REV.NO.

SPARE	WORKING	PART NO.	MARK	DESCRIPTION	MATERIALS	EST. P.	1-PIECE WEIGHT (kg)	TOTAL WEIGHT (kg)	QUANTITY PER SET

DATE	REF.	設計・サービス技術部 設計課	6UEC50LSH-Eco
ORDER NO.	ITEM NO.	APPROVED 杉原 / 江戸 / APPROVED	ARRANGEMENT OF PIPE CONNECTION
		CHECKED 吉川 / CHECKED	諸管接続配置図 1/1
		DRAWN / DRAWN	(MET48MBx1) 00-00
OWNER		DATE DRAWN 2013-09-05	DRAWING NO. U7-0K005
		SCALE 1/50	REV.NO. M 接 計 COPY FOR A1 A3

: That of selecting the one of the other.
:どちらか一方を選択のこと。

田 中 浅 田

THIS DRAWING IS THE PROPERTY OF MITSUBISHI HEAVY INDUSTRIES MARINE MACHINERY & ENGINE CO., LTD. AND SHALL NOT BE REPRODUCED, NOR BE USED TO FURNISH ANY INFORMATION FOR MAKING DRAWINGS OR APPARATUS EXCEPT FOR THE CASE WHERE MITSUBISHI AGREES WITH WRITTEN MATERIALS.

COMMON VARIATION OF TOLERANCE (MACHINING) (M.M)	RATINGS OF NOMINAL DIMENSION	OVER 0.5 TO 6	OVER 6 TO 30	OVER 30 TO 120	OVER 120 TO 400	OVER 400 TO 1000	OVER 1000 TO 2000	OVER 2000 TO 4000	OVER 4000 TO 8000	OVER 8000 TO 16000
	TOLERANCE	±0.1	±0.2	±0.3	±0.5	±0.8	±1.2	±2.0	±2.0	±2.5